적용규격
SPECIFICATION APPLIED

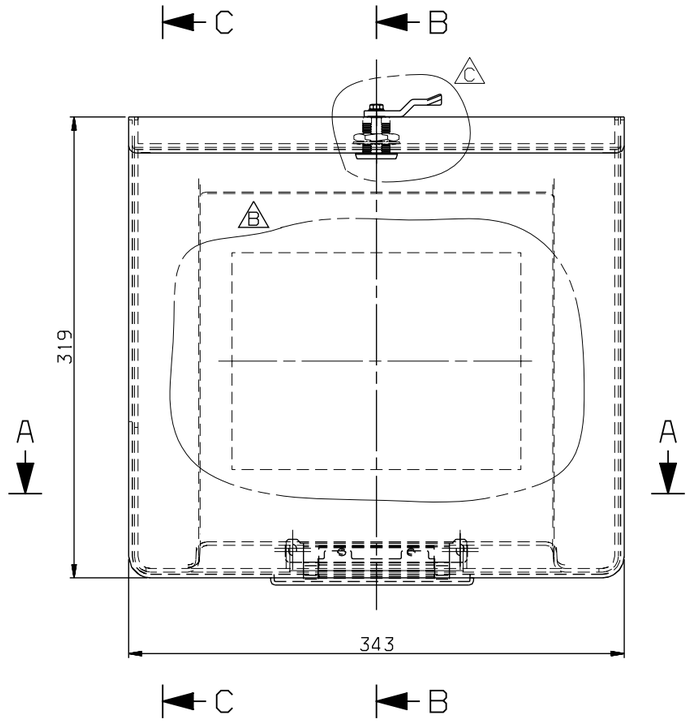

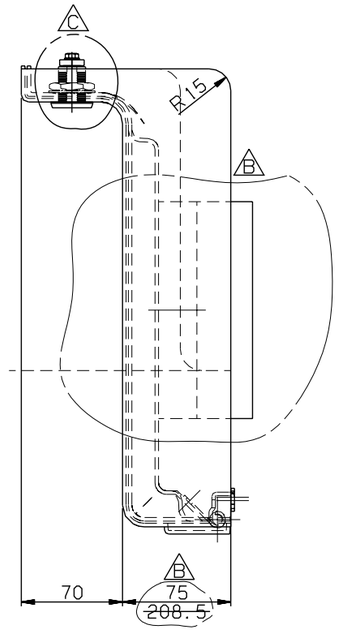

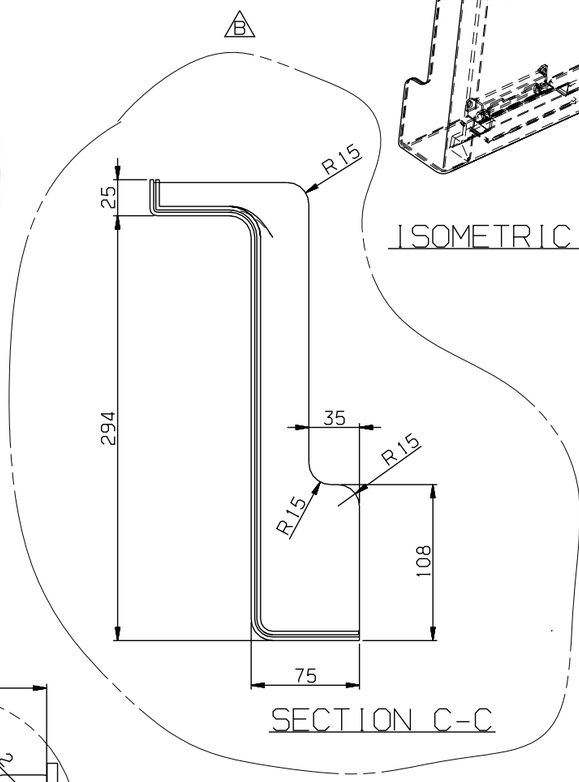

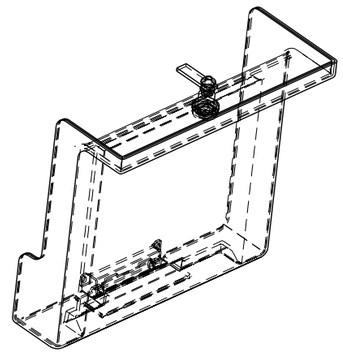

ISOMETRIC VIEW

SECTION C-C

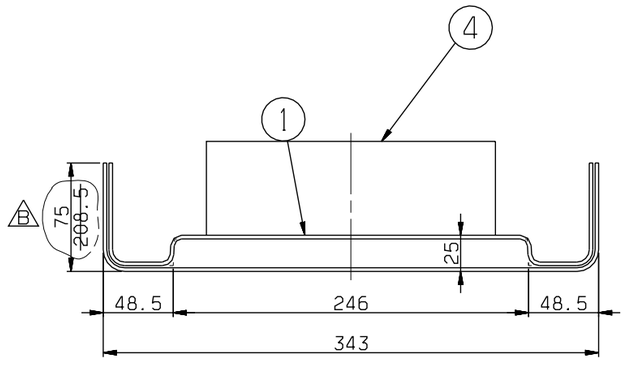

SECTION A-A

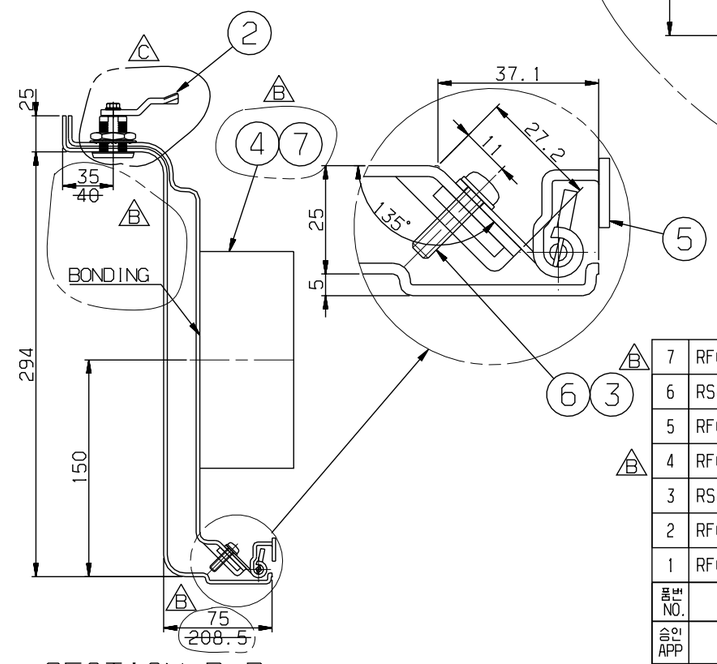

SECTION B-B

NOTE:
1. UNSPECIFIED DIMENSION SHALL BE ACCORDING TO 3-D DATA.
2. ITEM#4 SHOULD BE STRONGLY GLUED TO ITEM#1.
△C 3. PART NO#2 SHOULD BE COHAMA F22-04L-A05 OR EQUIVALENT.

등급 GRADE		A	B
주철, 주강품 CASTING (±)			
~20M	8	14	24
~15M	7	12	21
~12M	6	10	18
~8M	5	8	14
~4M	4	6	11
~2M	3	4	8
~1M	2	3	6
~315	1	2	4
~120	1	2	3
~30	1	1	1

등급 GRADE		A	B	C
용접 구조물 WELDING (±)				
~20M	-	6.0	8.0	
~15M	-	5.0	7.0	
~12M	-	4.0	6.0	
~8M	-	3.0	5.0	
~4M	0.8	2.0	4.0	
~2M	0.5	1.2	3.0	
~1M	0.3	0.8	2.0	
~315	0.2	0.5	1.2	
~120	0.15	0.3	0.8	
~30	0.1	0.2	0.5	
3~6	0.05	0.1	0.2	

등급 GRADE		A	B	C
기계 가공품 MACHINING (±)				
규정되어있지 않은 일반공차표 GENERAL TOLERANCE				

치수 SIZE	~ 40	2	4
	~ 30	2	3
	~ 10	1	1.5
	< 3	0.5	1
길이 LENGTH	~3150	-	7
	~1600	4	5
	~ 800	3	4
	~ 400	2	3
	~ 200	1.5	2
	~ 100	1	1.5

품번 NO.	부품 번호 PART NO.	품명 DESCRIPTION	재질 MATERIAL	수량 Q'TY	중량 W.T	비고 REMARKS
7	RFC25023AN0-007	ADHESIVE	ASSY	1		
6	RS60610-090S	SCREW R.H	SUS304	2		M5X20
5	RFC25023AN0-005	CONCEALED HINGE	ASSY	1		SOUTHCO F6-1-1-17
B 4	RFC25023AN0-004	PACKING	NEOPRENE SPONGE ~~PU SPONGE~~	1		T65X150X200 ~~T26.5X100X100~~
3	RS60801-005S	WASHER, SPRING	SUS304	2		M5
2	RFC25023AN0-002	LOCKING DEVICE	ASSY	1	△C	NOTE #3.
1	RFC25024AN0	COVER	ASSY	1		

기호 MARK	일자 DATE	변경내역 DETAIL OF REVISION(E.C ZONE)	설변번호 E.C NO.	설계 DGN	검도 CHK	승인 APP
BX10	2010.07.08	CHANGED COVER SIZE. CHANGED THE PACKING SIZE & MATERIAL	3D5101-U117	J.H.BAE	H.S.KIM	H.G.RYU
AX1	2009.12.30	MATERIAL CODE CHANGED	3D5101-U080	J.I.LEE	H.S.KIM	H.G.RYU
BX5	2011.07.04	CHANGED PART NO. #2.	3D5101-U164	Y.T.KIM	K.B.PARK	H.G.RYU

승인 APP	H.G.RYU 2008.10.14	재질 MAT'L ASSY
검도 CHK	H.S.KIM 2008.10.14	총중량 G.W
설계 DGN	J.I.LEE 2008.10.14	일반공차 MC B WD B CT B
제도 DRG		SIZE A2

설변번호 REF. NO. FCP03703

명칭 TITLE: COVER, INSPECTION

도면 번호 DRG. NO: RFC25023AN0 MS | Ver. 00 | Rev. -C

SCALE 1/3 | 매수 SHEET 1 of 1

HYUNDAI Rotem 현대로템주식회사

08-3D5101 | FC-123 | 년-PRJT | 정리번호

본 도면은 당사 재산으로서 허가없이 무단복사/배포 금지됨. PROPERTY OF ISSUING ENTITY. CANNOT BE DISTRIBUTED OR REPRODUCED WITHOUT AUTHORIZATION.

CATIA